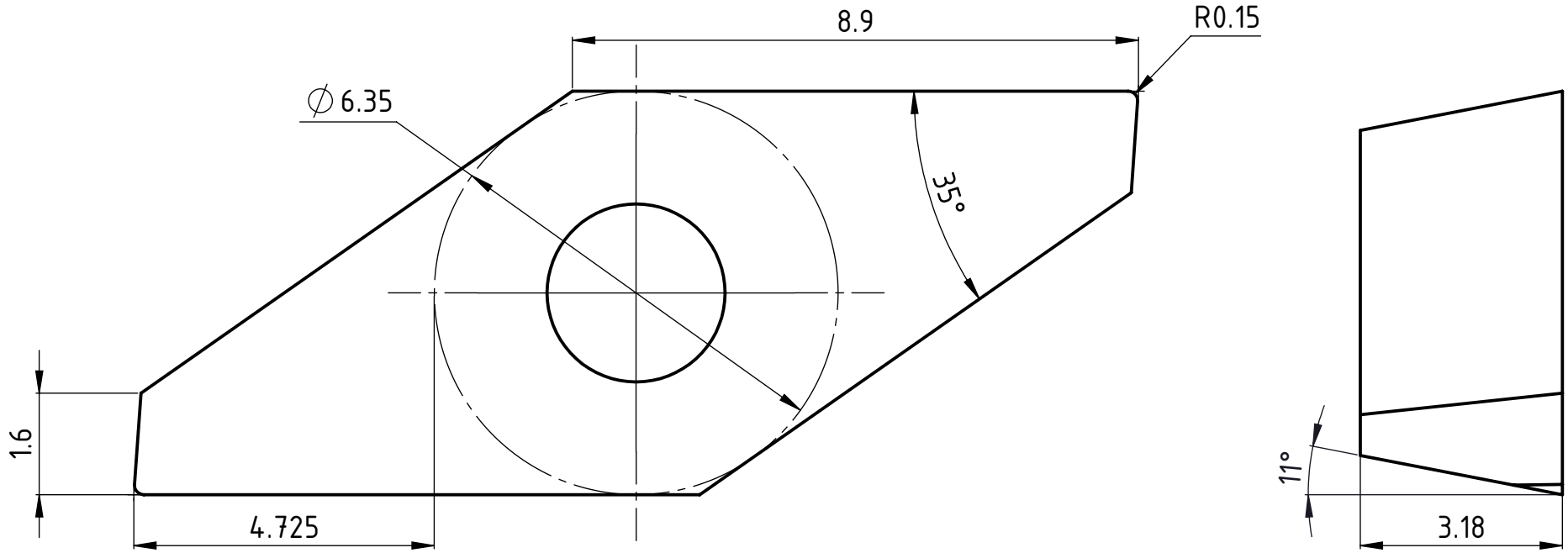

Norm/Norme/Standard
ISO 1832

Freigegeben von am	Beschreibung	UTILIS® Tooling for High Technology	A4
A.Munishi am 19.09.2019	VP.. 1003015 .R		
erstellt von am	Artikel Bezeichnung	Zeichnungsnummer	Index
T.Forrer am 18.09.2019	VP.. 1003015 .R	VP.. 1003015 .R	-

Kunde: / Kunden Nr. / Original-Zeichnung / Ersetzt Zeichnung / geprüft durch am / PDF-Druckdatum: 19.09.2019 Blatt 1/1

A4-Kunde V7